ILTO 320
KÄYTTÖ- JA HUOLTO-OHJEET

Asunnon ilmanvaihdon yleisohjeet

Rakennuksissa, joissa on asuntokohtainen ilmanvaihto, on asukkaalla itsellään mahdollisuus vaikuttaa ilmanvaihdon tehoon. Säätö tapahtuu käyttötilanteiden mukaan ilmanvaihdon tehon säätimestä. (Liesikupu tai ILVA K säädin)

Normaalikäyttö (asento 2 tai 3)

Ilmanvaihto on jatkuvaa, l. vähintään yksi vaihto kahdessa ja puolessa tunnissa.

Poissaolokäyttö (asento 1)

Asunnon ollessa tyhjillään voidaan ilmanvaihtoa pienentää normaalikäytöstä, ellei siitä aiheudu vaaraa rakenteille tai ilmanvaihtojärjestelmälle.

Tehostuskäyttö (asennot 3 tai 4)

Ruuanlaitto, saunominen, peseytyminen, pyykinkuivaus, WC:n käyttö, vieraat, ylilämpö tai vastaava tilanne saattaa aiheuttaa normaalikäyttöä tehokkaamman ilmanvaihdon tarpeen. Tämä toteutetaan tehostamalla ilmanvaihtoa yleensä tai tilakohtaisesti. Esimerkiksi ruuanlaiton aikana pidetään liesikuvun läppä auki, muulloin se on kiinni tai minimi-asennossa. Jos saunan katossa on säädettävä venttiili, se pidetään saunomisen aikana kiinni ja muulloin auki.

VAROITUS!

Mikäli asunnon ilmanvaihto suljetaan, estyy samalla uuden, puhtaan ulkoilman tulo asuntoon sekä likaisen ilman ulosvienti. Ihmisistä, rakenteista ja maaperästä tulevat epäpuhtaudet, kuten hiilidioksidi, kosteus, hajut, formaldehydi, pöly, radon jne. pilaavat nopeasti huoneilman aiheuttaen terveydellisiä haittoja. Liiallinen kosteus saattaa turmella rakenteet ja saada aikaan home- ja sienikasvustoa. Siksi rakentamismääräykset edellyttävät, että ilmanvaihto on jatkuvasti toiminnassa ja sen tehoa säädetään käyttäjän tarpeiden mukaan.

Käyttöohje

Ennen laitteen käyttöönottoa tulee varmistaa, että järjestelmä on säädetty ja että laite, sen suodattimet ja kanavisto on puhdistettu rakennusaikaisista epäpuhtauksista.

1. Ilmastointilaitteen teho valitaan liesikuvun käyttökytkimiltä tai erillisen säätimen nopeudenvalintakytkimeltä.

2. Jälkilämmitystermostaatti asetetaan välille +15 – +20 °C (jälkilämmitystä tarvitaan, kun sisään puhallettavan tuloilman lämpötila alittaa +15 °C). Säätötermostaatti sijaitsee koneen sisällä takaseinässä LTO -kennon alapuolella (kuva 2, (13)).

ILTO Econo -mallissa tuloilman lämpötila voidaan säätää välillä +14 °C … + 25 °C. Econo mallissa tuloilman säätötermostaatti säädetään asennuksen yhteydessä, eikä sitä tarvitse yleensä sen jälkeen säätää. Säätötermostaatti sijaitsee yleensä alaslasketun katon yläpuolella erillisen huoltoluukun takana (kuva 3, (12)).

1. Tuloilmayhde 125
2. Poistoilmayhde 125
3. Ulkoilmayhde 125
4. Jäteilmayhde 125
5. LTO -kenno
6. Poistoilmapuhallin
7. Tuloilmapuhallin
8. Jälkilämmitysvastus tai vesipatteri
9. Poistoilmasuodatin
10. Ulkoilmasuodatin
11. Ulkoilma hienosuodatin
12. Vesipaterin säätötermostaatti
13. Tuloilman lämpötilan säätö
14. Ylilämpösuojan palautin
15. Tuloilmatermostaatin anturi
16. Ylilämpösuojan anturi
17. Jäätymissuojan anturi
18. Jäätymissuojatermostaatti
19. Sähköläpiviennit
20. Huoltokytkin

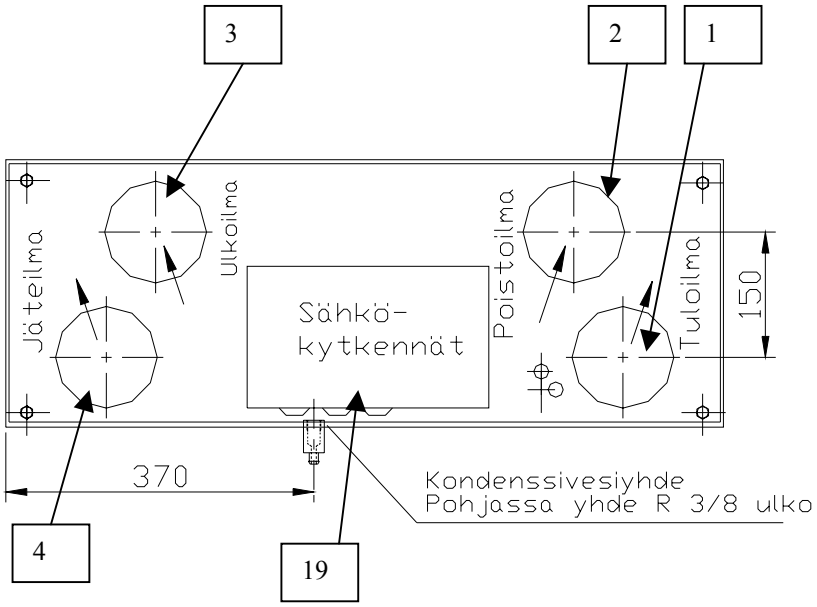

Kuva 1

3. Jälkilämmitysvastuksen ylilämpösuoja kytkee häiriötilanteessa lämmitysvastuksen pois päältä. Lämpösuojan laukeaminen on merkki käyttövirheestä ja sen syy on aina selvitettävä. Ylikuumeneminen kuitataan lämmitysvastuksien jäähdyttyä painamalla ylilämpösuojan palautinta. Palauttimen nuppi on koneen sisällä laitteen takaseinällä LTO -kennon alapuolella.

Tuloilman lämpötila säädetään samaksi tai vähän huonelämpötilaa alhaisemmaksi.

HUOLTO

ENNEN HUOLTOTOIMENPITEITÄ

**• pysäytä koje huoltokytkimestä (huoltokytkin sijaitsee LTO - kennon oikealla
puolella laitteen takaseinällä).**

• odota 5 minuuttia, jotta mahdolliset lämmitysvastukset jäähtyvät ja puhaltimet pysähtyvät

4. ILTO:n kansi voidaan avata irrottamalla neljä kiinnitysmutteria ja vetämällä
kansi irti.

5. Lämmöntalteenottokennon sivuilla olevat suodattimet voidaan poistaa vetämällä ulospäin.

Suodattimet puhdistetaan tarvittaessa (vähintään 2 kertaa vuodessa) esimerkiksi imuroimalla. Suodattimia vaihdettaessa asennetaan uusi suodatinmatto metalliseen suodatinkehikkoon.

Kojeen hienosuodatin on kertakäyttöinen, ja sen käyttöikä on n. 1 – 2 vuotta. Suodattimen voi imuroida varovasti, mutta sen pintaan ei saa koskea eikä sitä saa pestä.

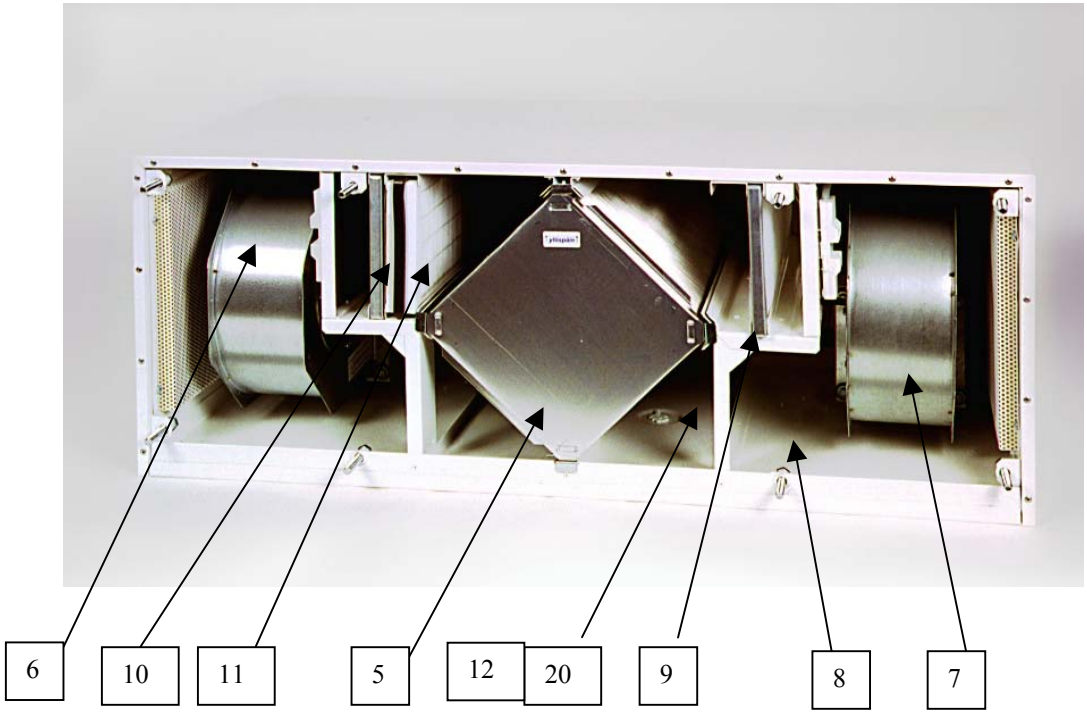

Kuva 2

6. Lämmöntalteenottokenno voidaan irrottaa vetämällä ulospäin. Kenno puhdistetaan tarvittaessa upottamalla pesuliuokseen ja suihkuttamalla käsisuihkulla, kuitenkin vähintään kerran vuodessa.

Jos ILTO:a halutaan käyttää hetkellisesti poistoilmakoneena, voidaan tuloilmapuhaltimen pistotulppa irrottaa.

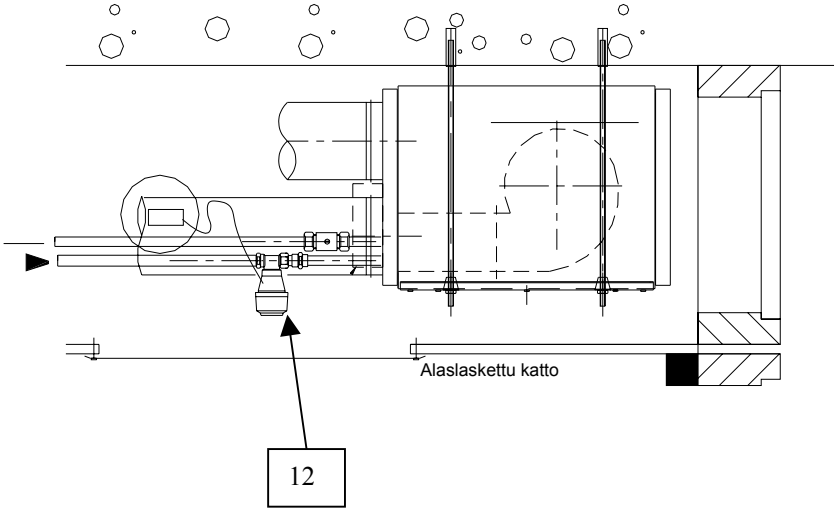

VAROITUS!

Rakennusaikana sekä muiden pölyävien töiden aikana on käyttö ehdottomasti kielletty.
ILTO Econo konetta vesipatterin jäätymisvaaran vuoksi ei saa kytkeä lämpöjohtoverkostoon (täyttää vedellä) ennen kuin ilmanvaihto on säädetty loppukäyttökuntoon.
Lämpöjohtopumppua ei saa pysäyttää lämmityskaudella, jos Ito - kone on kytketty lämpöjohtoverkkoon (Econo -mallit).

8. ILTO 320:n lämmöntalteenottokennon huurtuminen estetään termostaatilla, joka pysäyttää tulopuhaltimen kunnes poistoilma on lämmittänyt Ito -kennoa yli huurtumislämpötilan, jonka jälkeen tuloilmapuhallin käynnistyy automaattisesti.

VAROITUS!

Tukkeutuneet suodattimet voivat aiheuttaa asunnon painesuhteiden
muuttumista, mistä saattaa olla seurauksena rakenteiden kosteusvaurioita.